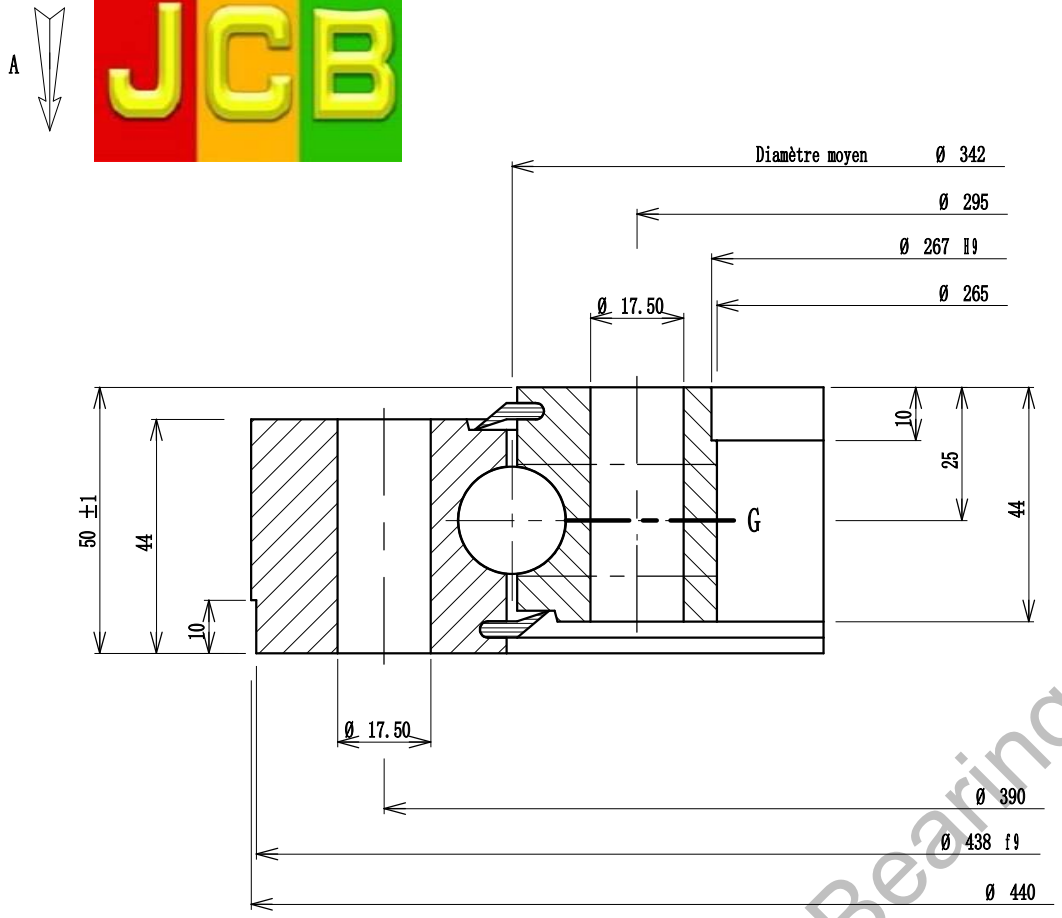

Implantation suivant A

Implantation according to A

Ansicht nach A

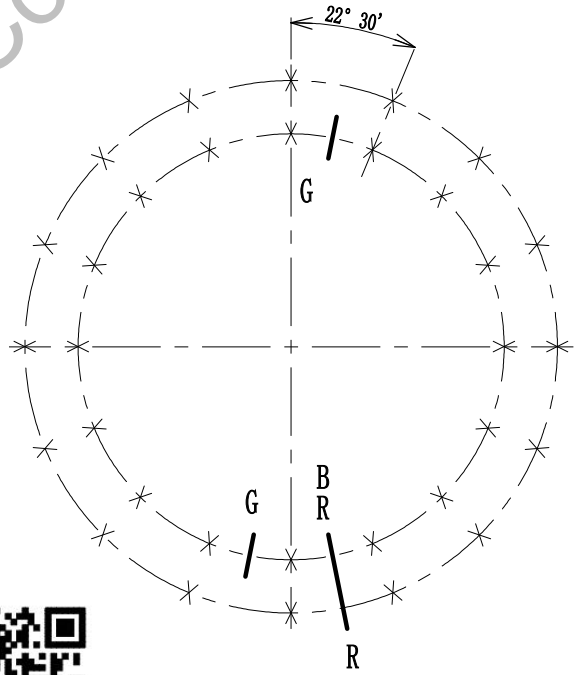

Denture - Gear - Verzahnung

Module
Module - Modul
Diametral pitch

Angle de pression
Pressure angle
Eingriffswinkel

Nbre de dents
Nr. of teeth - Zahnezahl

Troncature
Truncature - Kopfkurzung

Diamètre primitif
Pitch diameter - Teilkreisdurchmesser

Déport 2 m d
Correction 2 m d - Profilverschiebung 2 m d

Cote sur dents
Measurement on teeth
Zahnmessweite bei Zahnen

Faux rond au diamètre primitif - Run out on P.D.
Rundlauffehler am Teilkreis

Non trempée
No hardened
Ungehartet

Trempée
Hardened
Gehartet

Tolérances générales suivant IT-ETR-061
General tolerances according to IT-ETR-061
Allgemeine toleranzen nach IT-ETR-061

X	B.E. O.R A.R.	16	Trous de fixation Mounting holes Befestigungsborungen	Ø 17.50	equid. equis. gl. Abst.
X	B.I. I.R. J.R.	16	Trous de fixation Mounting holes Befestigungsborungen	Ø 17.50	equid. equis. gl. Abst.
G	B.E. O.R. A.R.		Trous de graisseurs Grease holes Schmierborungen		equid. equis. gl. Abst.
G	B.I. I.R. J.R.	2	Trous de graisseurs Grease holes Schmierborungen	M 10 x 1.00	equid. equis. gl. Abst.

B R Position approximative du bouchon et du raccord de trempe
Filler plug and hardening connection of raceway
ca Stopfen - und heertteschlupf - position

Des.
Date.
Ver.
Date.
Ech.

Masse estimée 30 kgs
Gewicht ca lbs
Estimated weight

N° 03-0342-05

Indice A

Luoyang JCB Bearing Technology Co., Ltd
Add: No.3 Lianmeng road,Luoyang,Henan,China.
Postal: 471003
Phone: +86-379-68611678
Fax: +86-379-68611679
E-mail: sales@jcb-bearing.com

IT-ETR 906 Indice 3

Luoyang JCB Bearing Technology Co., Ltd